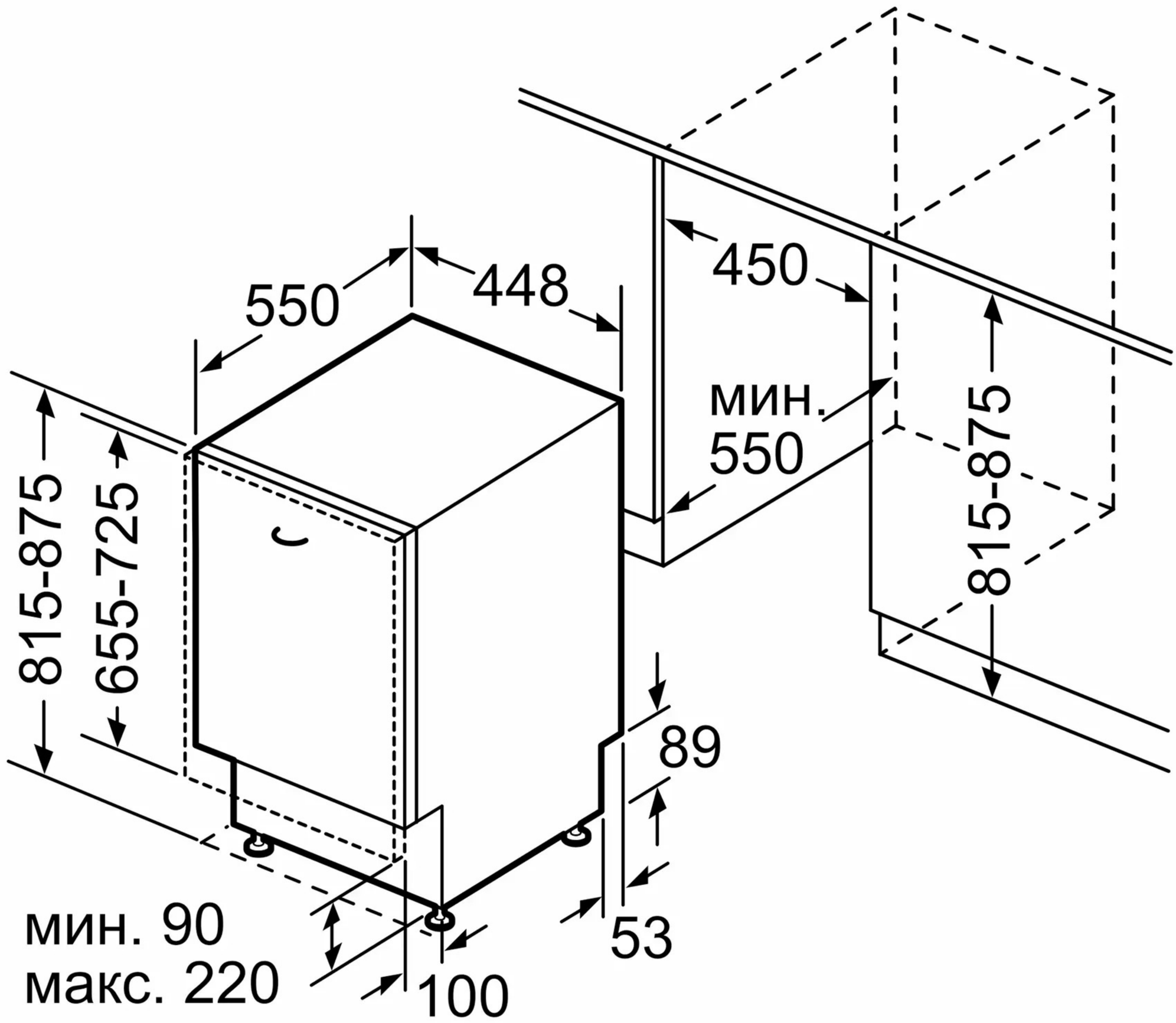
550
448
450
мин.
550
815-875
815-875
655-725
89
53
мин. 90
макс. 220
100

Размеры в мм